Abnehmbare RF-Wärmedämmung aus einer umweltverträglichen und recycelbaren Polyesterfaserplatte, Dämmstärke 100 mm

Dichte: 21 kg/m³

Brandverhalten: EN 13501-1, KLASSE B-S2 D0

Wärmeleitfähigkeit: 0,036 W/(m·K)

Farbige PVC-Außenverkleidung

ABS-Rosetten an den Anschlussstutzen

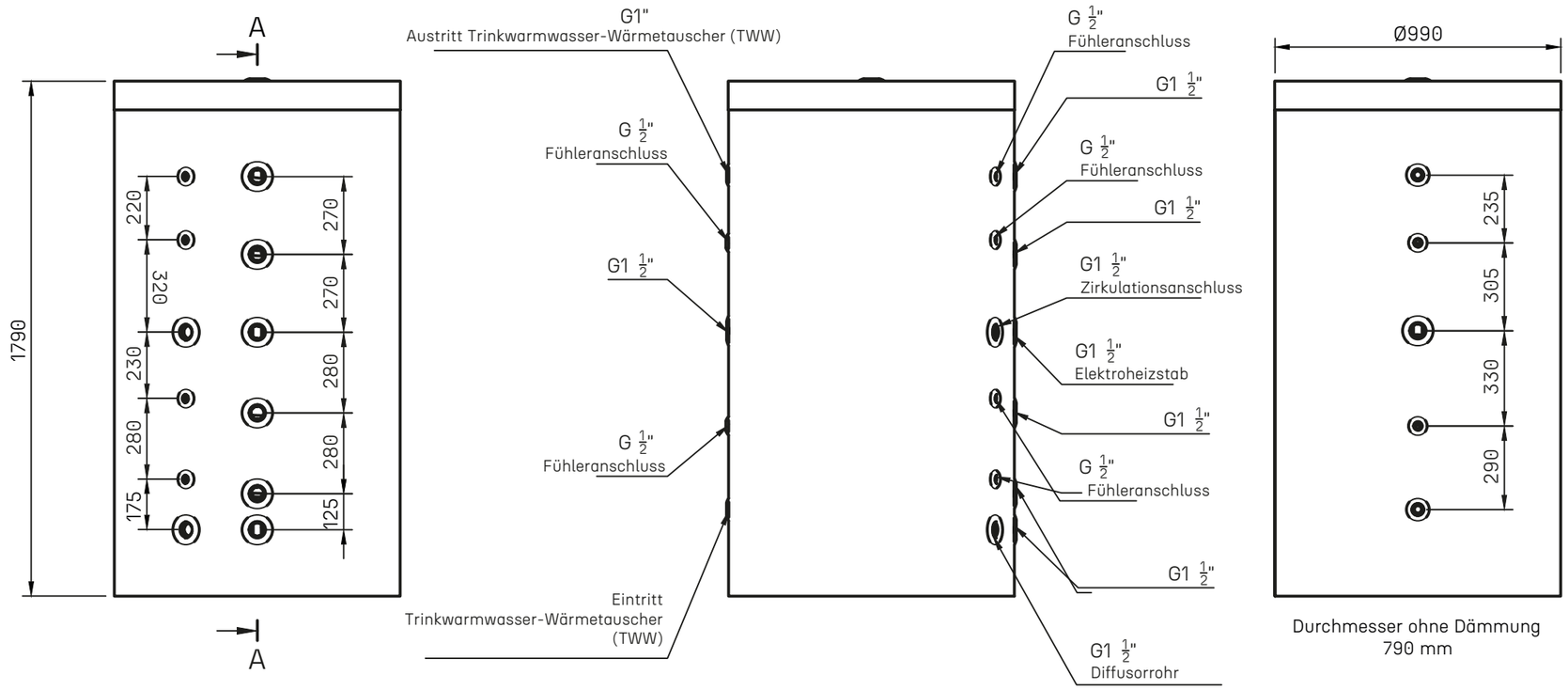

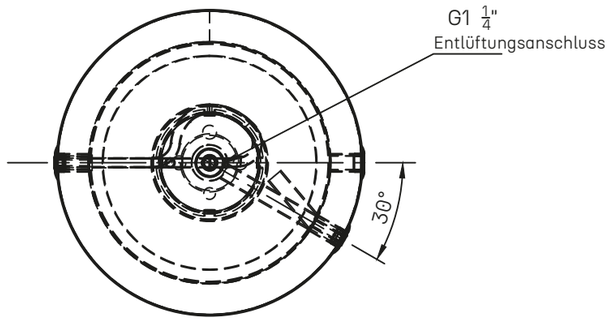

A-A

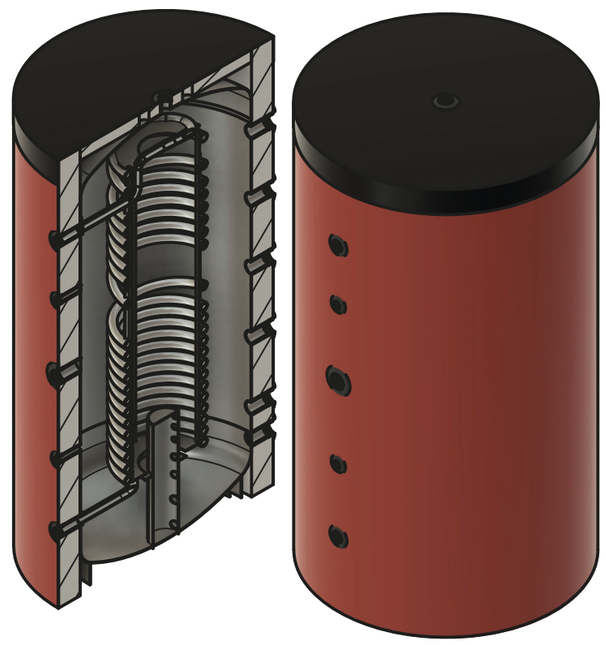

ARTIKEL

Wärmepufferspeicher mit semischneller Trinkwarmwasserbereitung (TWW)

BESCHREIBUNG:

Pufferspeicher für Heizungsanlagen mit abnehmbarer Wärmedämmung.
Das Produkt erfüllt die Anforderungen der Richtlinie 2009/125/EG über die umweltgerechte Gestaltung energieverbrauchsrelevanter Produkte (ErP). 2 Jahre Garantie auf Herstellungsfehler.

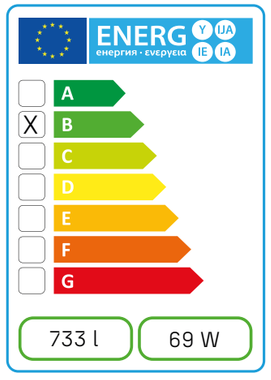

Technisches Datenblatt	Speicher	Unterer Wärmetauscher
Druckgeräterichtlinie 2014/68/EU (PED):	Art. 4 Abs. 3	Art. 4 Abs. 3
Nenninhalt [l]	733 l	29,4 l
Wärmeübertragungsfläche [m²]	m²	6,7 m²
Maximal zulässiger Betriebsdruck [bar]	6 bar	6 bar
Maximal zulässige Betriebstemperatur [°C]	95 °C	90 °C
Werkstoff	Kohlenstoffstahl S235JR	Edelstahl AISI 316L
Oberflächenbehandlung	Äußere Rostschutzlackierung	//
Zulässiges Medium	Heizungswasser	Trinkwarmwasser (TWW)
Wärmedämmung	100 mm RF	
Oberflächenausführung	Farbige PVC-Ummantelung	
Leergewicht des Speichers [kg]	kg	Kg

environ

ENVIRON Energie- und Umwelttechnik GmbH & Co. KG
Robert-Bosch-Straße 9 – 78048 Villingen-Schwenningen
info@environgroup.de environ-solutions.de
+49 7705 9769691

ART.-NR.
TSP800

REV.:
02.10.2023

Zur kontinuierlichen Verbesserung der Produktqualität behält sich O.M.B. S.r.l. das Recht vor, das Produkt ohne vorherige Ankündigung sowie auch nach Auftragsannahme zu ändern. Das Unternehmen behält sich vor, ohne vorherige Ankündigung teilweise oder vollständige Änderungen an den Produkten vorzunehmen, und übernimmt keine Haftung für etwaige fehlerhafte Angaben. Für die angegebenen Maße gilt eine Toleranz von ±10 %.